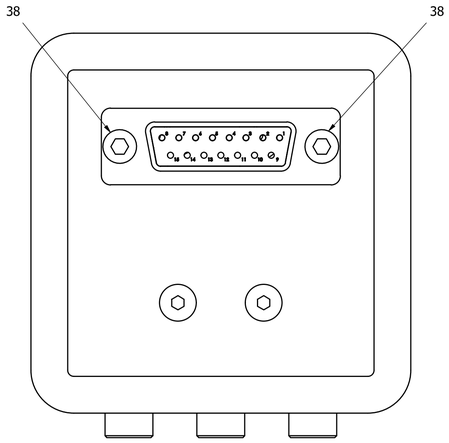

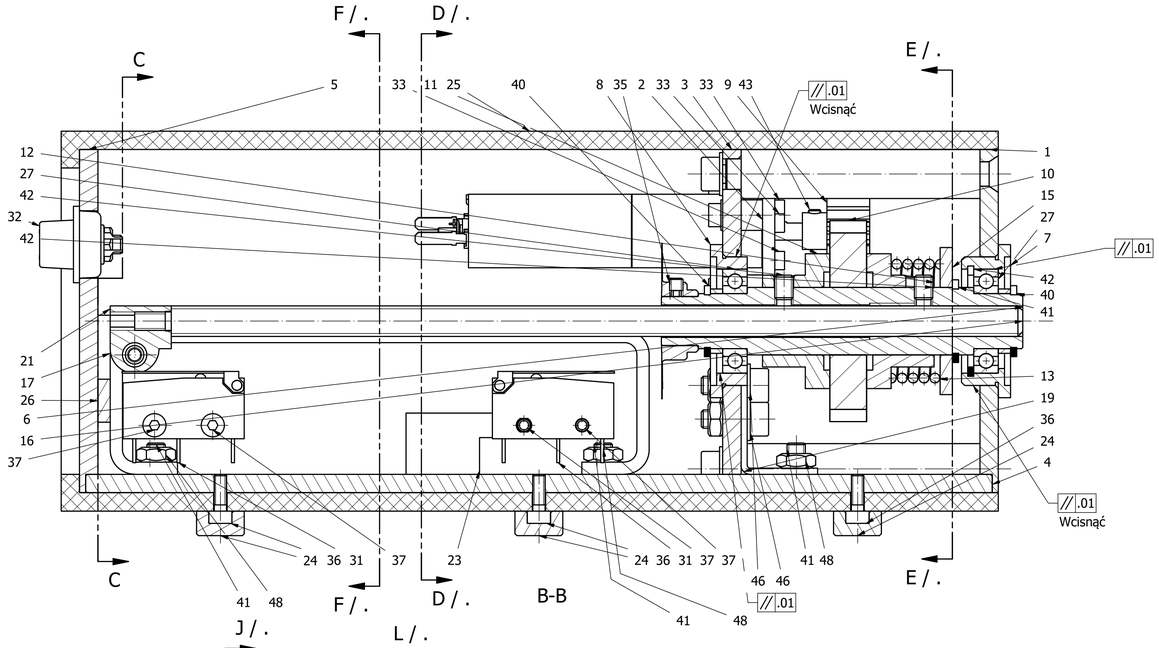

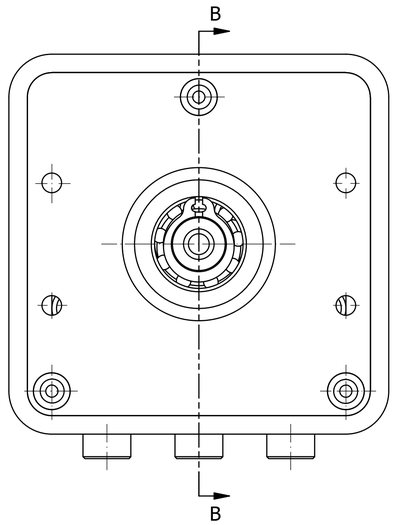

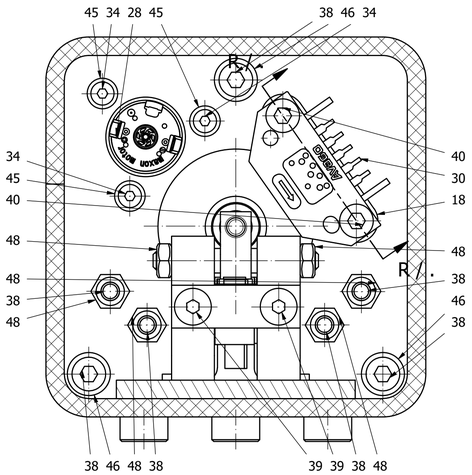

C-C

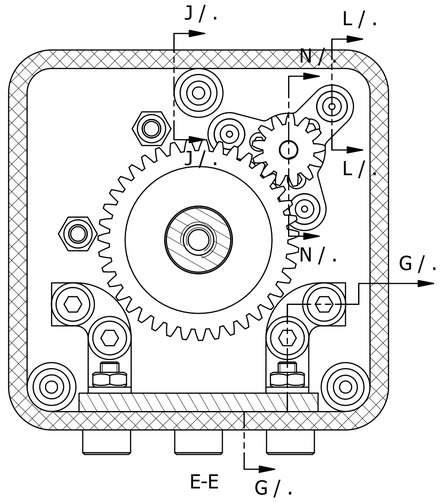

E-E

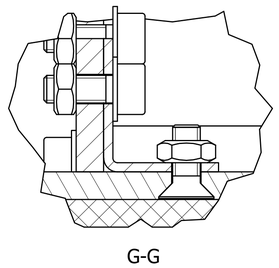

G-G

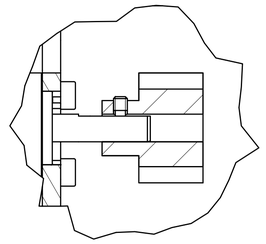

N-N

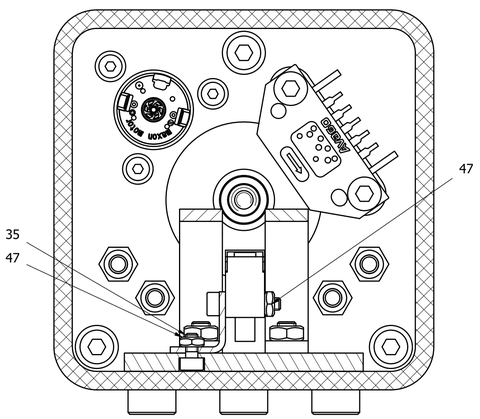

D-D

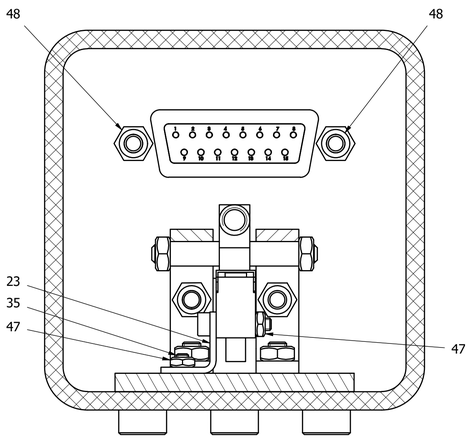

F-F

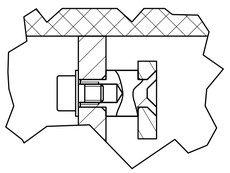

L-L

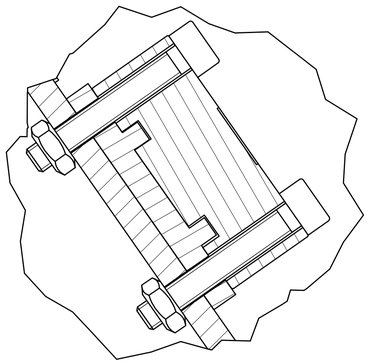

R-R

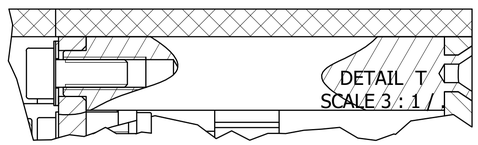

J-J

51	Pierścień Segera 17 x 1	1		BS 3673
50	Pierścień Segera 11 x 1	1		BS 3673
49	Pierścień Segera 9 x 1	2		BS 3673
48	Nakrętka na wkręt M3	18	X4CrNi18-12	PN-EN ISO 4032
47	Nakrętka na wkręt M2	8	X4CrNi18-12	PN-EN ISO 4032
46	Podkładka pod wkręt M3	7	X4CrNi18-12	PN-EN ISO 7089
45	Podkładka pod wkręt M2	3	X4CrNi18-12	PN-EN ISO 7089
44	Wkręt dociskow z czopem walcowym M2 x 2	1		
43	Wkręt dociskowy z czopem walcowym 2-56 UNC x 1/4	1	X4CrNi18-12	ASME B18.3
42	Wkręt imbusowy bez łba M3 x 4	2	X4CrNi18-12	PN EN 1207:1999
41	Wkręt imbusowy o łbie stożkowym M3 x 8	6	X4CrNi18-12	PN EN 1207:1999
40	Wkręt imbusowy o łbie walcowym M3 x 20	2	X4CrNi18-12	PN EN 1207:1999
39	Wkręt imbusowy o łbie walcowym M3 x 10	2	X4CrNi18-12	PN EN 1207:1999
38	Wkręt imbusowy o łbie walcowym M3 x 8	9	X4CrNi18-12	PN EN 1207:1999
37	Wkręt imbusowy o łbie walcowym M2 x 10	4	X4CrNi18-12	PN EN 1207:1999
36	Wkręt imbusowy o łbie walcowym M2 x 6	9	X4CrNi18-12	PN EN 1207:1999
35	Wkręt imbusowy o łbie walcowym M2 x 4	4	X4CrNi18-12	PN EN 1207:1999
34	Wkręt imbusowy o łbie walcowym M2 x 3	3	X4CrNi18-12	PN EN 1207:1999
33	Wkręt imbusowy o łbie walcowym M1,6 x 5	3	X4CrNi18-12	PN EN 1207:1999
32	Złącze DB15 żeńskie	1		MIL-DTL-24308
31	Mikroprzełącznik OMRON SSD-01L1-5	2		Katalog OMRON 2020
30	Encoder AVAGO HEDS-9100#B00 001	1		Katalog AVAGO 2025
29	Tarcza impulsowa AVAGO HEDS-5120#I13	1		Katalog AVAGO 2025
28	MAXON DCX 12 L 4,5 V; MAXON GPX 12 2-stage	1		Katalog MAXON 2025
27	Łożysko SKF 618/9	2		Katalog SKF 2025
26	Podkładka dystansowa na płytę tylną	1	C22E	ZNL-18-00-24
25	Obudowa	1	PCW	ZNL-18-00-23
24	Gumowa nakładka na łeb wkręta M2	9	SBR	ZNL-18-00-22
23	Kątownik do mocowania mikroprzełączników	2	C22E	ZNL-18-00-21
22	Kołek do nakrętki na popychacz	1	C22E	ZNL-18-00-20
21	Unieruchamiająca nakrętka na popychacz	1	C22E	ZNL-18-00-19
20	Lewy kątownik	1	C22E	ZNL-18-00-18
19	Prawy kątownik	1	C22E	ZNL-18-00-17
18	Podkładka pod czytnik encodera	1	C22E	ZNL-18-00-16
17	Prowadnica popychacza	2	C22E	ZNL-18-00-15
16	Popychacz	1	A45	ZNL-18-00-14
15	Oparcie sprężyny sprzęgła	1	C22E	ZNL-18-00-13
14	Podkładka pod pierścień Segera	2	1.4310-NS-1,5	ZNL-18-00-12
13	Sprężyna naciskowa sprzęgła	1	PN EN 10270-3	ZNL-18-00-11
12	Ruchomy klocek sprzęgła	1	CW713R	ZNL-18-00-10
11	Nieruchomy klocek sprzęgła	1	CW713R	ZNL-18-00-09
10	Koło zębate	1	C35	ZNL-18-00-08
9	Zębnik	1	C45	ZNL-18-00-07
8	Tuleja łożyskowa wewnętrzna	1	C22E	ZNL-18-00-06
7	Tuleja łożyskowa zewnętrzna	1	C22E	ZNL-18-00-05
6	Nakrętka	1	CW713R	ZNL-18-00-04
5	Płyta tylna	1	C22E	ZNL-18-00-03
4	Podstawa	1	C22E	ZNL-18-00-02
3	Płyta silnikowa	1	C22E	ZNL-18-00-01
2	Zespół mocowania motoreduktora	1		ZNL-18-02-00
1	Zespół płyty czołowej	1		ZNL-18-01-00
L.p.	Nazwa części (zespołu)	L. szt.	Materiał	Nr normy lub rys

Wykonał	Ryhor Niakrasau	gr. 22	03.26	Podstawy konstruckji urządzeń precyzyjnych	Rok ak. 25/26
Sprawdził / Ocena					Nr proj. 2
					Nr tematu 18
Podziałka 2:1	Nazwa zespołu: Zespół Napędu Liniowego			L. szt. 1	Nr rysunku ZNL-18-00-00